UKD 621.396.69.316.541.112

ELEMENTY I PODZESPOŁY ELEKTRONICZNE	NORMA BRANŻOWA Złącza małej częstotliwości **Złącza do elektronicznego sprzętu powszechnego użytku** **Wtyczka WM 745-1**	BN-86 3384-07/43 Grupa katalogowa 1924

1. Przedmiot arkusza normy. Przedmiotem niniejszego arkusza normy jest wtyczka 7-stykowa o rozstawie styków w systemie 45°, przeznaczona do łączenia w urządzeniach mono- i stereofonicznych.

2. Wymiary - wg rysunku.

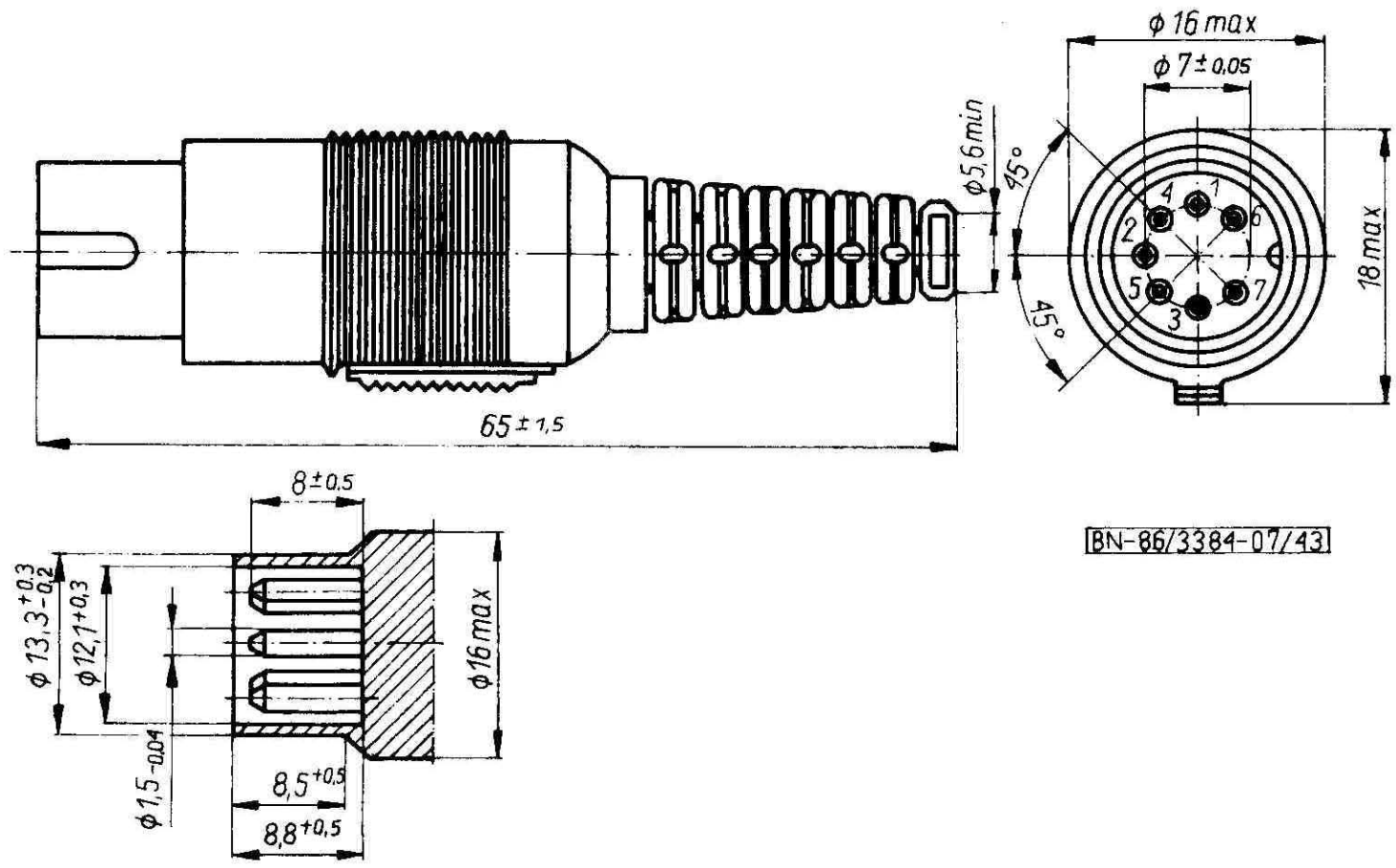

3. Pozostałe wymagania - wg BN-86/3384-07/00.

4. Badania - wg BN-86/3384-07/00. Przewód przełączeniowy do badań YPMxekżp 2 X 0,15 mm^2, wg BN-68/3054-06 lub inny odpowiedni typ przewodu.

KONIEC

INFORMACJE DODATKOWE

1. Instytucja opracowująca normę - Zakład Elementów Stykowych UNITRA-UNITECH w Gniewie.

2. Normy związane

BN-86/3384-07/00 Złącza małej częstotliwości. Złącza do elektronicznego sprzętu powszechnego użytku. Wspólne wymagania i badania

BN-68/3054-06 Przewody mikrofonowe o izolacji polietylenowej i powłoce polwinitowej

3. Symbol wg SWW - 1158-64-2.

4. Autor projektu normy - Irena Lomnic - Zakład Elementów Stykowych UNITRA-UNITECH w Gniewie.

Zgłoszona przez Zakład Elementów Stykowych UNITRA-UNITECH
Ustanowiona przez Dyrektora Zakładów Radiowych UNITRA-ELTRA dnia 12 sierpnia 1986 r.
jako norma obowiązująca od dnia 28 listopada 1986 r.
(Dz. Norm. i Miar nr 15/1986, poz. 30)

WYDAWNICTWA NORMALIZACYJNE „ALFA" 1987 Druk. Wyd. Norm. W-wa Ark. wyd. 0,15 Nakł. 2500+40 Zam. 3957/86 Cena zł 9.00