UKD 528.54:622.251

MIERNICTWO GÓRNICZE PODZIEMNE	NORMA BRANŻOWA	BN-68 / 0428-01
	Sprzęt geodezyjny **Obciążniki** Wymagania techniczne	Zamiast RN-59/MGiE-53123 Grupa katalogowa XIII 42

1. Przedmiot normy. Przedmiotem normy są wymagania techniczne, którym powinny odpowiadać obciążniki używane do obciążenia linek pionów przy głębieniu, zbrojeniu i przebudowie szybów i szybików.

2. Normy związane

PN-61/H-84020 Stal węglowa konstrukcyjna zwykłej jakości ogólnego przeznaczenia. Gatunki

PN-62/H-93200 Stal węglowa walcowana. Pręty okrągłe. Wymiary

PN-65/H-93640 Mosiądz. Pręty

PN-61/M-82063 Gwinty. Wymiary wyjść, podcięć oraz nadmiary, długości gwintów i głębokości otworów

3. Rodzaje. Rozróżnia się dwa rodzaje obciążników:

A - obciążnik szybowy,

B - obciążnik pomocniczy.

4. Przykład oznaczenia obciążnika szybowego:

OBCIĄŻNIK A BN-68/0428-01

5. Wymiary - wg rysunku i tablicy.

6. Materiał. Korpus - pręt okrągły wg PN-62/H-93200 ze stali wg PN-61/H-84020. Ucho - pręt mosiężny wg PN-65/H-93640.

7. Wykonanie. Ostrze obciążnika i otwór - toczone centrycznie.

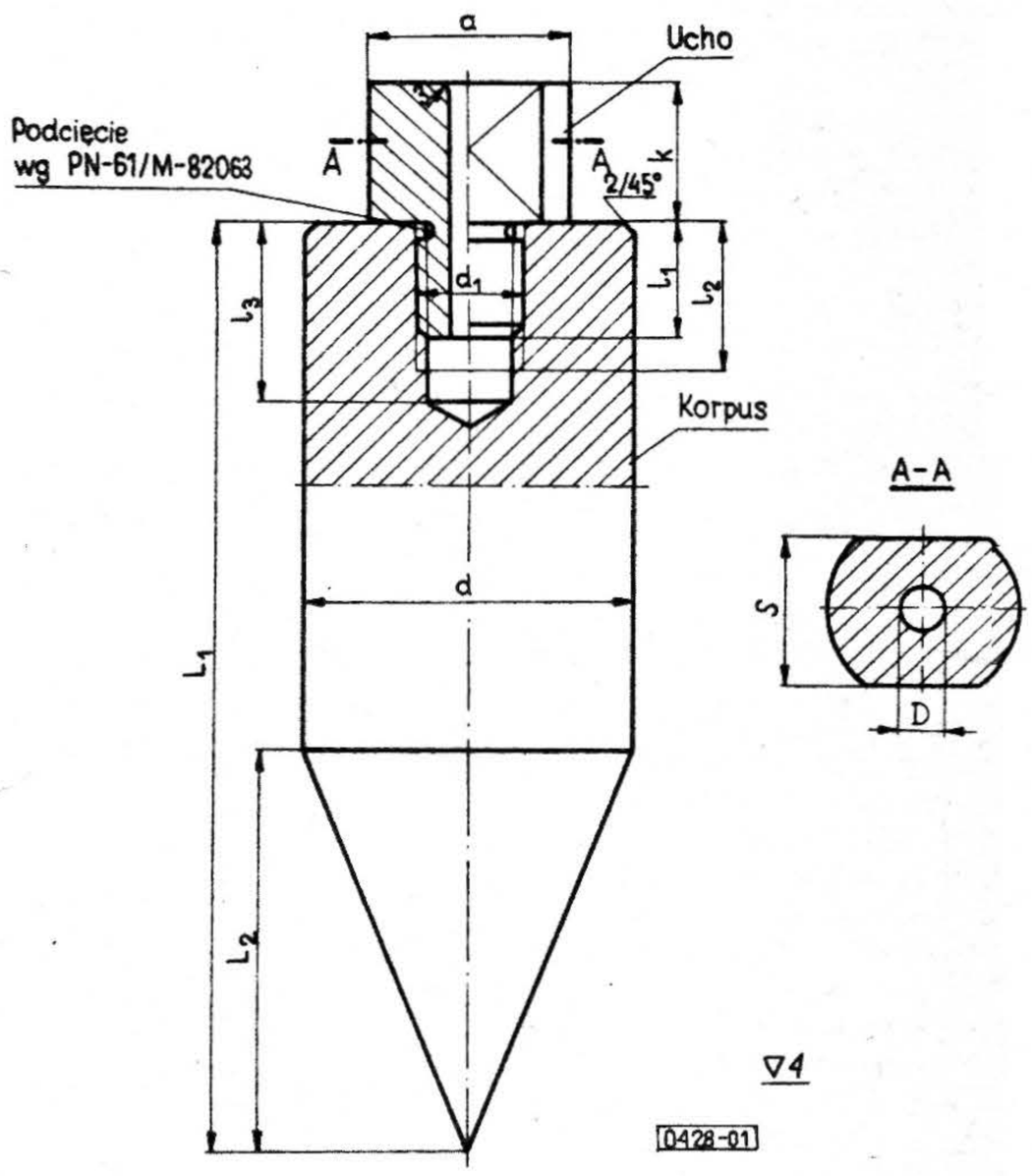

Rodzaj obciążnika	d	d_1	D	a	k	L_1	L_2	l_1	l_2	l_3	S
	mm										
A	98	M20	10	40	30	490	90	30	40	50	30
B	50	M16	6	30	20	170	70	20	30	40	24

K O N I E C

Główny Instytut Górnictwa
Ustanowiona przez Ministra Górnictwa i Energetyki dnia 13 listopada 1968 r. jako norma obowiązująca w zakresie produkcji i eksploatacji od dnia 1 lipca 1969 r.
(Mon. Pol. nr poz.)

WYDAWNICTWA NORMALIZACYJNE Druk. Wyd. Norm. W-wa. Ark. wyd. 0,12 Nakł. 1900 + 52 Zam. 621/69 Cena zł 1,20