UKD 628.511.4:621.869.886

MASZYNY I URZĄDZENIA DO FILTROWANIA OSADZANIA I ODPYLANIA	NORMA BRANŻOWA	BN-72 2372-13
	Urządzenia odpylające **Przewoźne zbiorniki pyłu i szlamu** Parametry główne	82
		Grupa katalogowa IV 47[1]

1. Przedmiot normy. Przedmiotem normy są parametry główne przewoźnych zbiorników pyłu i szlamu stosowanych w urządzeniach odpylających.

2. Normy związane

BN-70/2180-02 Wózki jezdniowe ręczne i doczepne. Koła jezdne na oponach gumowych pełnych. Główne wymiary i nośność

3. Podział

Ze względu na objętość zbiorniki dzieli się na wielkości A, B, C. Wartości poszczególnych wielkości podano w tablicy.

4. Parametry główne - wg rysunku i tablicy.

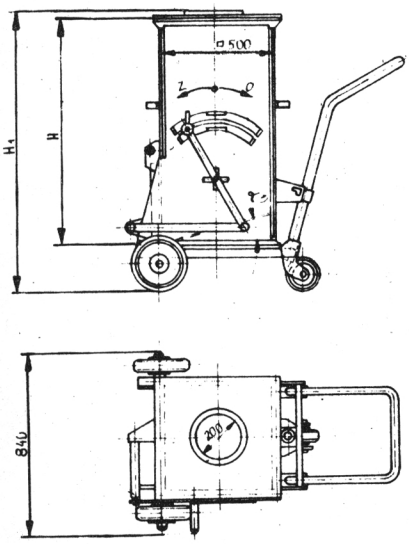

Wielkość	Objętość pojemnika na pył V, m^3		Wymiary, mm	
	całkowita	nominalna	H_1	H
A	0,13	0,10	810	600
B	0,18	0,15	1010	800
C	0,23	0,20	1210	1000

Średnice kółek-zgodnie z BN-70/2180-02.

Wielkość kąta pochylenia zbiornika (α) zależy od warunków eksploatacyjnych.

[1] Symbol wg SWW: 0854-12.

K O N I E C

Przedsiębiorstwo Projektowania i Dostaw Urządzeń Ochrony Powietrza OPAM
Ustanowiona przez Dyrektora Zjednoczenia Przemysłu Urządzeń Wentylacyjno-Klimatyzacyjnych i Odpylających KLIMA-WENT dnia 12 lipca 1972 r. jako norma obowiązująca w zakresie konstrukcji i produkcji od dnia 1 stycznia 1973 r.
(Dz. Norm. i Miar nr poz.)

WYDAWNICTWA NORMALIZACYJNE Druk. Wyd. Norm. W-wa Ark. wyd. 0,10 Nakład 2000+50 Zam. 3008/72 Cena zł 1,20