UKD 615.471:616.314-7

URZĄDZENIA SPRZĘT I NARZĘDZIA MEDYCZNE ORAZ ORTOPEDYCZNE	NORMA BRANŻOWA Narzędzia i sprzęt stomatologiczny **Wymiary przyłączeniowe mikrosilnika z prostnicą i kątnicą**	**BN-83 5924-02** Grupa katalogowa 1422

BN-83/5924-02 (idt CT RWPG 1455-78 neq ISO 3964)

1. Przedmiot normy. Przedmiotem normy są wymiary przyłączeniowe mikrosilnika z prostnicą i kątnicą.

2. Wymiary przyłączeniowe w mm

a) Wymiary przyłączeniowe mikrosilnika — wg rys. 1.

Dla mikrosilników do 25 000 obr/min dopuszcza się stosowanie wymiaru średnicy 9,86 z odchyłką minus 0,02 mm.

b) Wymiary przyłączeniowe prostnicy i kątnicy — wg rys. 2.

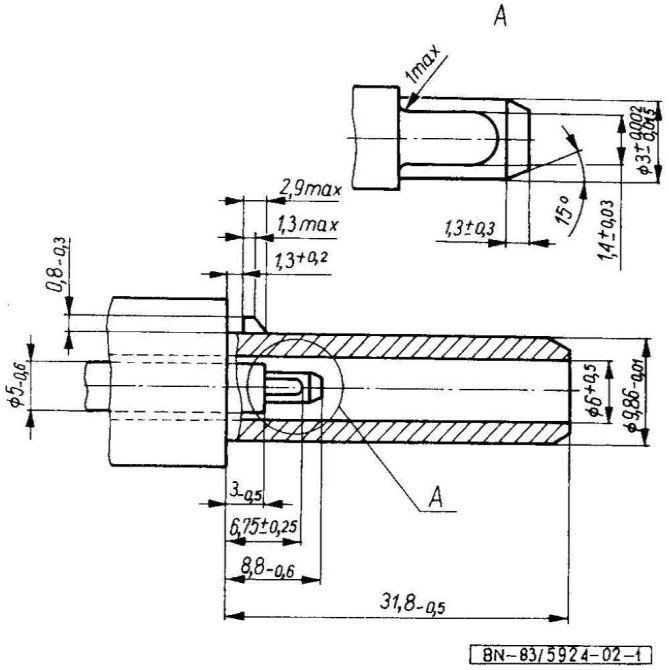

Rys. 1

Na rys. 1 nie określono konstrukcji.

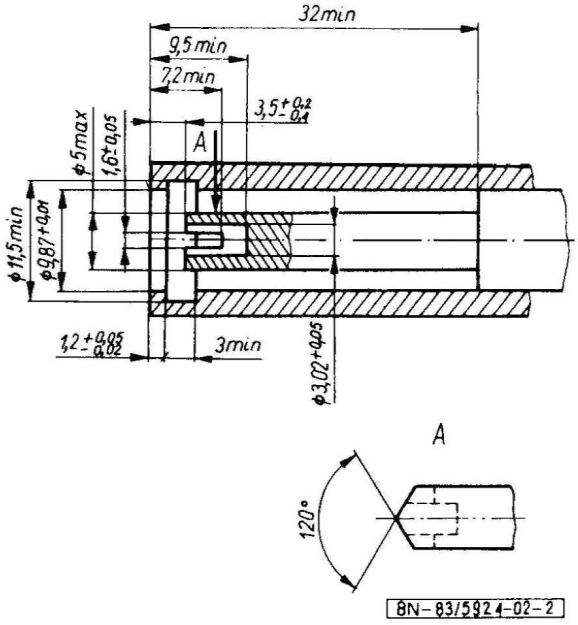

Rys. 2

K O N I E C

INFORMACJE DODATKOWE

1. Instytucja opracowująca normę — Ośrodek Badawczo-Rozwojowy Techniki Medycznej w Warszawie, ul. Pruszkowska 6a.

2. Normy międzynarodowe

RWPG CT 1455-78 Инструмент медицинский. Наконечники стоматологические для микродвигателей. Присоединительные размеры — norma identyczna.

ISO 3964 Dental handpieces. Coupling dimensions — norma nierównoważna.

3. Rozbieżność w stosunku do ISO 3964

— norma krajowa nie obejmuje połączenia sztywnego mikrosilnika z prostnicą i kątnicą,

— nie zwymiarowano faz i promieni zaokrąglenia,

— zmieniono wymiar tulei wewnętrznej.

4. Autor projektu normy — mgr inż. Wanda Grzędzielska, mgr inż. Alfred Łabuz — Ośrodek Badawczo-Rozwojowy Techniki Medycznej, Warszawa.

Zgłoszona przez Ośrodek Badawczo-Rozwojowy Techniki Medycznej
Ustanowiona przez Dyrektora Ośrodka Badawczo-Rozwojowego Podstaw Technologii i Konstrukcji Maszyn TEKOMA dnia 24 czerwca 1983 r. jako norma obowiązująca od dnia 1 kwietnia 1985 r.
(Dz. Norm. i Miar nr 16/1984 poz. 35)

WYDAWNICTWA NORMALIZACYJNE „ALFA" 1985. Druk. Wyd. Norm. W-wa. Ark. wyd. 0,15 Nakł. 800 + 55 Zam. 34/85 Cena zł. 6,00