UKD 621.9.025.7:621.9.073:669.018.25

NARZĘDZIA DO OBRÓBKI METALI	NORMA BRANŻOWA Wkładki do matryc śrubiarskich z otworami kwadratowymi z częścią roboczą walcową i stożkową Główne wymiary	BN-70 4274-31 Grupa katalogowa IV 22

1. Przedmiot normy. Przedmiotem normy są wkładki z węglików spiekanych do matryc śrubiarskich do pracy na zimno z otworami kwadratowymi z częścią roboczą walcową i stożkową.

2. Normy związane

PN-69/H-89500 Węgliki spiekane. Gatunki

BN-66/4274-18 Matryce śrubiarskie. Klasyfikacja wkładek z węglików spiekanych. Podział i budowa symboli

3. Symbol WWSc odmiana B1 wg BN-66/4274-18.

4. Przykład oznaczenia wkładki o szerokości a = 3,2 mm, i długości l = 5,0 mm, wykonanej z węglików spiekanych gatunku G50:

WWSc 3,2×5,0 B1 G50 BN-70/4274-31

5. Główne wymiary w mm wg rysunku i tablicy.

6. Materiał. Węgliki spiekane wg PN-69/H-89500. Zalecane gatunki G50 i G60.

7. Cechowanie. Na powierzchni w miejscu oznaczonym na rysunku powinny być umieszczone w sposób wyraźny i trwały co najmniej następujące dane:

a) szerokość,

b) długość,

c) gatunek węglików spiekanych.

Główne wymiary

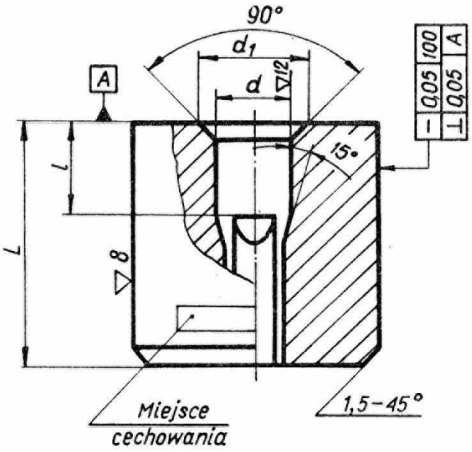

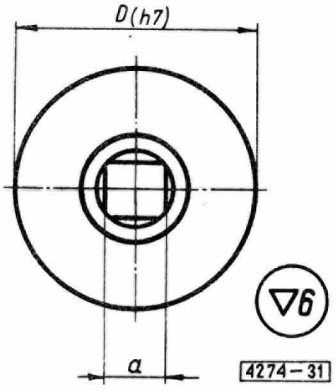

$d^{+0,02}$	a ±0,05	$l^{+0,1}$	$d_1^{+0,1}$	D	L
3,9	3,2	5	6,6	20	16
4,92	4,4	6	7,7		20

KONIEC

Ustanowiona przez Dyrektora Zjednoczenia Przemysłu Obrabiarek i Narzędzi dnia 9 kwietnia 1970 r. jako norma obowiązująca w zakresie projektowania i konstrukcji od dnia 1 stycznia 1972 r. (Mon. Pol. nr poz.)

WYDAWNICTWA NORMALIZACYJNE Druk. Wyd. Norm. W-wa Ark. wyd. 0,12 Nakł. 5000+50 Zam. 755/71 Cena zł 1,20